X系列 2.0噸 ~ 3.5噸柴油引擎主要規格表

	產品型號		CPC20N(手排) CPCD20N(自排)	CPC25N(手排) CPCD25N(自排)	CPC30N(手排) CPCD30N(自排)	CPC35N(手排) CPCD35N(自排)
特性	荷重能力	Q (kg)	2,000	2,500	3,000	3,500
	荷重中心	c (mm)	500	500	500	500
	前 懸 距	x (mm)	475	475	480	485
	後 懸 距		405	480	510	555
	軸 距	y (mm)	1,650	1,650	1,760	1,760
重量	全車重量	kg	3,440	3,765	4,255	4,555
	軸荷重 (滿載 前/後)	kg	4,815 / 625	5,530 / 735	6,480 / 775	7,195 / 860
	軸荷重 (空載 前/後)	kg	1,640 / 1,800	1,560 / 2,205	1,765 / 2,490	1,890 / 2,665
輪胎和輪距	輪胎型式		氣胎	氣胎	氣胎	氣胎
	輪胎尺寸(前輪)		7.00-12-12PR	7.00-12-12PR	28*9-15-12PR	28*9-15-12PR
	輪胎尺寸(後輪)		6.00- 9-10PR	6.00- 9-10PR	6.50-10-10PR	6.50-10-10PR
	前輪距	b10 (mm)	965	965	1,005	1,005
	後輪距	b11 (mm)	971	971	974	974
外觀尺寸	桅桿傾角 (前/後)	α/β(°)	6 / 12	6 / 12	6 / 12	6 / 12
	桅桿靜止高度	h1 (mm)	1,985	1,985	2,010	2,160
	自由行程	h2 (mm)	140	140	145	150
	桅桿揚高(貨叉距地高)	h3 (mm)	3,000	3,000	3,000	3,000
	桅桿揚高最高點	h4 (mm)	4,045	4,045	4,140	4,140
	全車高度(護頂架)	h6 (mm)	2,140	2,140	2,170	2,170
	全長 (不含貨叉)	l2 (mm)	2,530	2,605	2,750	2,800
	全寬	b1(mm)	1,155	1,155	1,225	1,225
	貨叉尺寸 (長*寬*高)	mm	1070*122*40	1070*122*40	1070*122*45	1070*122*50
	貨叉調整範圍 (外側)	mm	252 ~1,020	252 ~1,020	272 ~1,082	272 ~1,082
	最小距地高	M	105	105	130	130
	直角通道寬 (棧板1000*1200mm)	Ast (mm)	2,650	2,710	2,855	2,900
	最小迴轉半徑	Wa (mm)	2,175	2,235	2,375	2,415
性能數據	行走速度 滿載/空載	km/h	20 /20	20 / 20	18 / 18	18 / 18
	舉升速度 滿載/空載	mm/s	530 / 580	530 / 580	420 / 250	400 / 450
	下降速度 滿載/空載		500 / 500	500 / 500	500 / 500	500 / 500
	最大爬坡能力(滿載/空載)	%	20 / 20	20 / 20	20 / 20	18 / 18
引擎	代 號		RW10手排擋		RW55自排擋	
	廠家/型號		ISUZU五十鈴C240		MTSUBISHIC三菱S4S	
	馬 力		48PS / 2500rpm		48PS / 2250rpm	
	扭 力		140Nm / 1800rpm		177Nm / 1700rpm	
	缸數/排氣量		四缸 / 2369cc		四缸 / 3331cc	
	環保設計		三期引擎Stage IIIa / Tier3 (DB3)			
	油箱容量	L	60L		70L	
	電 瓶	V/Ah	12V / 90AH		12V / 90AH	

◎桅桿(門架)高度表：數字為放下時高度(單位mm)

	標準二節					貨櫃二節		貨櫃三節					
	3米	3.5米	4米	4.5米	5米	3米	3.6米	4.3米	4.5米	4.8米	5米	5.5米	6米
2.0~2.5噸	1995	2245	2595	2845	3095	2010	2310	2055	2125	2225	2290	2455	2675
3.0~3.5噸	2020	2270	2620	2870	3120	2205	2390	2105	2175	2275	2340	2505	2725
自由行程	140 ~150 mm					960 ~ 1405 mm		960~1010mm	1030mm ~ 1245 mm			1360 ~ 1625mm	

結構圖

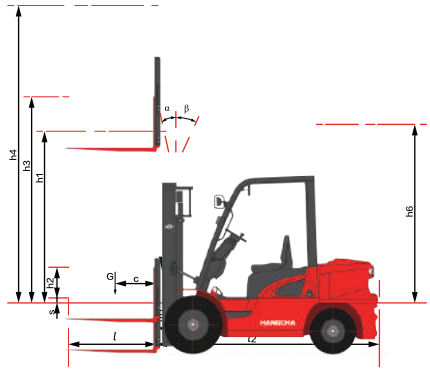

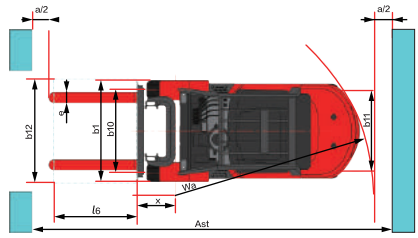

Ast=L6+x+Wa+a L6:负载长度 a:间隙（200mm）

載荷曲線

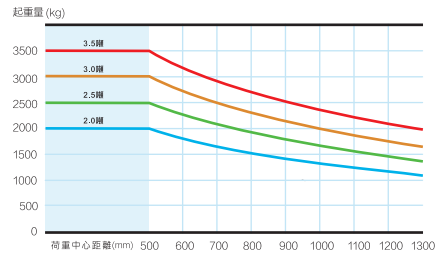

倉儲物流用車

經銷商